ČESKY

Návod k použití kladek EN 12 278

Bez pečlivého přečtení tohoto návodu nepoužívejte tento výrobek.

V tomto návodu jsou uvedeny všechny důležité informace pro správné použití kladek při horolezectví, speleologii, lezení na zajištěných cestách, skialpinismu, raftingu, záchranných pracích, pracích ve výškách...Výrobky, jichž se tento návod týká, se řadí mezi osobní ochranné prostředky určené k použití v systému zachycení pádu spolu s úvazkem, lanem apod. V systému zachycení pádu je nutné používat výhradně celoštěrbinový úvazek. Chybné použití nebo chybná údržba můžou vést ke smrtelné nehodě.

Kladky musí být používány pouze s uzavřenou bočnicí pomocí karabiny s uzavřením a blokovaným zámkem. Pro použití těchto pomůcek je nezbytné odpovídající zaškolení (znalost základních technik použití a záchrany). Nedostatečně trénovaný uživatel nebo uživatel, který není schopen zhodnotit nebezpečí plynoucí z podmínek, v nichž je výrobek používán, nesmí tento výrobek používat. Na pracovišti musí být k dispozici plán pro záchranu a musí zohledňovat všechny nouzové situace při práci.

Doporučujeme používání výhradně jednou osobou; pokud to není možné, musí být výrobek prověřen kompetentní osobou před a po každém použití. Je třeba znát nejvhodnější efektivní a bezpečné metody záchrany pro případ, kdy se uživatel dostane do potíží při použití tohoto výrobku. Ověřte si fyzickou kondici uživatele, která může mít vliv na bezpečnost během běžného nebo mimořádného použití.

Existuje mnoho nevhodných způsobů použití a jen některé z nich jsou popsány v tomto návodu [přeškrtnutá zobrazení obr. 3, 4 a 5.

Jen způsoby označené jako "SPRÁVNĚ" jsou povoleny. Jakákoliv jiné použití je **ZAKÁZANÉ.**

Ověřte si, že výrobek je kompatibilní s ostatními prvky systému, a že tyto prvky odpovídají příslušným nařízením, normám a směrnicím. Také si ověřte, že byl celý systém správně sestaven a že se vzájemně nenarušuje bezpečná funkčnost jeho jednotlivých prvků.

Pokud se výrobek zařazen do systému zachycení pádu (nesmí snížit nosnost systému), musí být jeho délka brána v úvahu při výpočtu minimální bezpečné výšky pod nohama uživatele. Použití osobního ochranného prostředku (OOP) v žádném případě neospravedlňuje uživatele, aby se vystavoval přílišnému riziku, které může být osudné. Uživatel je odpovědný za jakékoliv riziko, kterému je vystaven při použití tohoto výrobku.

Výrobce a prodejci nenesou odpovědnost za jakékoliv škody nebo jiné negativní důsledky způsobené nesprávným použitím nebo použitím výrobku, který byl upravován nebo opravován osobou bez autorizace výrobcem.

Výrobce je zodpovědný za takové užití, pro které je produkt určen a není zodpovědný za nesprávnou údržbu a obecně za zanedbání základních pravidel uvedených v tomto návodu, které může zvýšit nebezpečí pramenící z prostředí, ve kterém je výrobek používán. Výrobce nenese žádnou odpovědnost za nehody, poranění nebo smrt způsobené nesprávným použitím tohoto výrobku. Výrobce nenese žádnou odpovědnost pro případy nedodržení instrukcí uvedených v tomto návodu k použití. Dále nenese odpovědnost za použití výrobku uvedeného na trh bez řádného návodu k použití a technické karty. Pro bezpečnost uživatele je nezbytné přiložit k výrobku tento návod k použití v úředním jazyce země, kde se výrobek prodává.

DŮLEŽITÉ: před každým použitím vždy zkontrolujte, zda je výrobek v bezvadném stavu, a zda nenese známky opotřebení, koroze, deformace, nebo jiného nebezpečného stavu. Výrobek nepoužívejte v případě pochybností o stavu výrobku a vyměňte za nový. Zkontrolujte, zda všechny prvky systému kde jsou tyto kladky použity, jsou kompatibilní a vyhovují právním předpisům. Loženka a čep kladky občas promažte tak, aby byly vždy plně funkční. Tento výrobek byl navržen k použití v normálních atmosférických podmínkách (tj. atmosférické podmínky normálně snesitelné pro člověka). Před každým použitím se ujistěte, že se kladky hladce volně otáčejí a že čep je řádně zajištěn proti vypadnutí. Ověřte, že ráfky a bočnice nejsou navzájem v kontaktu a nemůže dojít ke vzájemnému tření. Věnujte pozornost kvalitě kotvících bodů. V průběhu používání pravidelně kontrolujte jednotlivé části systému, zda jsou ve správné vzájemné pozici. Je povoleno použití pouze textilních lan. Použití lan s větším průměrem než maximálním povolením je zakázané. Použití starých a opotřebených lan může vést ke zvýšenému tření, snížení účinnosti a vzniku nebezpečných situací. Jako spojovací prostředek jsou povoleny pouze vhodné karabiny se zámkem s pojistkou. Singing Rock doporučuje použití oválných karabin. Tyto karabiny nezpůsobují asymetrické zatížení a vychýlení kladek. Před i během použití kontrolujte uzamčení zámku karabiny. Vyvarujte celou soustavu s kladkou kontaktu s ostrými hranami a strojními materiály (obr.5). Vyřaďte výrobek po zachycení velmi těžkého pádu.

VAROVÁNÍ: Dynamické pohyby závisí a dynamické síly od zdvihání mohou znásobit výslednou sílu na kotvící bod i ostatní části systému. Vyhněte se proto působení dynamických sil. Při použití více karabin v kotvícím oku dbejte během používání na jejich správnou vzájemnou polohu, aby nemohlo dojít k jejich přídavnému zatížení, které následně sníží únosnost systému. Zámky karabin nesmí být při zatížení ve vzájemném kontaktu s tělem ostatních karabin či okolními! Tyto kontakty mohou vyvarně snížit únosnost celého systému.

KOTVENÍ: Používejte pouze kotvící prostředky vyhovující evropské normě EN795 s minimální pevností 10kN.

Pečlivě zvažte pozici a výšku kotvícího bodu vzhledem k zemi a tvaru průtah lana při možném pádu a jeho nepředpokládaný vliv i z případě kyvadlového efektu. Vždy pracujte tak, abyste omezili možnost pádu a jeho možnou délku na minimum.

Zkontrolujte, že výrobek je náležitě a použití a kontrolní kartou v souladu s požadavky normy EN 365:2004. Tato karta musí být vyplněná a průběžně aktualizovaná uživatelem. Pokud karta u výrobku chybí, nepoužívejte jej.

MATERIÁLY: Žádné výše uvedené zařízení ani způsob jeho údržby nezpůsobuje alergie, přecitlivělost nebo podráždění kůže. Kladky jsou vyrobeny z eloxované slitiny lehkých kovů a nerez oceli.

OZNAČENÍ KOMPONENT v textu se používají termíny pro označení jednotlivých komponent podle obr. 2. : 1a)Bočnice pevná, 1b) bočnice otočná, 1c) střední díl, 2) rolna, 3) čep, 4a) zapouzdřené kuličkové ložisko, 4b) samomazné kluzné ložisko. Ai horní závěsné oko, B) spodní závěsné oko.

TRVNOST hodnoty maximálních přípustných zatížení pro jednotlivé typy kladek jsou uvedeny v tab. 1. Překračování těchto hodnot je krajně nebezpečné a je zakázáno. Hodnota WLL označuje maximální pracovní zatížení bez trvalého poškození bezvadné funkce kladky a ložiska. Význam jednotlivých údajů je upřesněn na obr. 8 a 9.

Tyto informace mohou být vyznačeny na různých místech v závislosti na typu kladky. Po každém použití zkontrolujte čitelnost tohoto značení.

ÚDRŽBA (obr. 6): Pro čištění výrobku používejte čistou vodu a jemný hadr. Průběžně kontrolujte, zda není okolí čepu kladky zanesené nečistostami, např. hlínou, pískem, sněhem, ledem atd. V případě potřeby doporučujeme lehce **promazat** pohyblivé části kladky silikonovým olejem. Po styku výrobku se slanou vodou se nutno výrobek opláchnout ve vlažné vodě a ložiska a čep lehce promazat silikonovým olejem.

V KAŽDÉM PŘÍPADĚ, VYŘAĎTE výrobek z používání, pokud zaznamenáte větší pád, i když nejsou viditelné známky poškození. Původní pevnost kladky i ostatních prvků systému totiž může být podstatně snížena. Možnost dalšího použití musí být posouzena výrobcem, který si vyhrazuje právo na příslušné zkoušky a testy. Veškerou údržbu provádějte jen v souladu s postupem výrobce. **VYŘAĎTE** z používání výrobek, který vykazuje známky opotřebení nebo koroze. V případě nesprávného otvírání a zavírání bočnic kladky a při obtížném otáčení roln**y i** po **VYŘAĎTE** i použití.

Veškeré nezbytné opravy musí být provedeny kompetentní osobou pověřenou výrobcem, dodržující postup zpracovaný výrobcem.

DESINFEKCE:

Pro povrchovou desinfekci bočnic kladek používejte dezinfekční prostředek obsahující kvartérní amonné soli. Rozpusťte nezbytné množství dezinfekčního prostředku v čisté vodě, max. 20°C. Kladku lze poté povrchově omývat hadrem navlhčeným v roztoku.

SKLADOVÁNÍ a TRANSPORT: Výrobek skladujte na chladném, suchém a dobře větraném místě. V místnosti musí být korozivní prostředí nebo zdroje tepla vyšší než 80°C. Výrobek nesmí přijít do kontaktu s ostrými předměty, které by jej mohly poškodit. Nikdy neukládejte výrobek před tím, než ho důkladně osušíte a neskladujte jej v prostředí s vysokou salinitou. Kromě výše uvedených pravidel, nejsou žádné speciální požadavky pro transport.

Nikdy nenechávejte vaše vybavení v autě vystavené slunečnímu záření.

ŽIVOTNOST:

Bez přihlédnutí k opotřebení či mechanickému poškození a při dodržení všech podmínek uvedených v tomto návodu mohou být kladky TWIN a EXTRA používány 12 let od data výroby a 10 let od data použití. Životnost kladky MINI není stříktně stanovena. V závislosti na stavu výrobku a historii jeho použití, však může být nezbytné vyřadit jej z provozu okamžitě (například při zachycení velmi těžkého pádu nebo při viditelném poškození výrobku). Životnost závisí na řadě faktorů: intenzita a správnost použití, vnější podmínky při použití (vlhkost, mráz, vysoké teploty), opotřebení, koroze, nadměrné zatěžování výrobku, nesprávné skladování, atd.

V každém případě, pro zajištění vaší bezpečnosti, musí kladky (EN 12 278) nejméně jednou za 12 měsíců zkontrolovány výrobcem nebojím autorizovanou osobou.

UPOZORNĚNÍ: Mějte na paměti, že v případě jediné extrémní události může být vaše vybavení poškozeno takovým způsobem, že nezaručuje další bezpečné použití.

ENGLISH

Instructions for the use pulleys EN 12 278

Do not use this product before reading and understanding these instructions for use.

These instructions contain all the necessary information for the correct and safe use of the pulleys in the fields of activity: mountaineering, caving , "Via Ferrata", mountain skiing, , rafting climbing, rescue, free climbing, working at heights,..

Products covered by these instructions are personal protection devices designed to be integrated in fall arrest personal protection systems such as harnesses, ropes, etc. A full body harness is the only acceptable body **retaining** device that can be used in a fall arrest system. A malfunction due to improper use of the equipment is dangerous for the physical health of the user.

The pulleys must always be closed and secured by connectors with closing system locked when being used. No additional constrictions or loads can be accepted. Before using the pulleys and connectors, the user must be adequately trained in the techniques and security measures. Those persons, who are not trained or are not able to evaluate the dangers of the situations in which the devices are used, must not use these devices. The user must be informed of the existence of an emergency plan, present at the place of work, necessary to handle any possible emergency that can arise.

To ensure the good maintenance and traceability of this product it is best to allocate it to a sole user; if this is not possible the product should be checked by a competent person before and after use. If necessary, there must be an efficient and safe rescue method to be adopted should a person find himself in difficulty while using this product. Always verify that the physical conditions of the user are such that the product is used safely during use.

There are many situations where the device could be used incorrectly. Only some of these incorrect uses are included in these instructions and these are indicated with a cross over the illustrations (fig. 3, 4, 5).

Only the ways indicated as "CORRECT" are allowed. Any other use is **PROHIBITED.**

Always verify before use that your equipment consists of products compatible and in conformity with the applicable regulations, standards and directives. Also verify that the system has been properly assembled and that each component functions without interfering with any of the other components.

When a product is inserted in any fall arrest system, in order to regulate the other components correctly and not compromise the efficiency of the system you must take into account the length of the connector. Using a personal protection device against a fall does not justify exposing yourself to any type of risk that may lead to fatal consequences. The user is responsible for the risks to which he/she exposes themselves. The manufacturer and the seller decline any and all responsibility in case of incorrect use, improper application or products which have been modified or repaired by persons not authorized by the producer. The producer assumes the responsibility only for the use which the product is designed, and is not responsible for cases of improper maintenance and user negligence which can increase dangerous conditions during the use of the product. The producer declines any and all responsibility for accidents, injuries or death due to improper and incorrect use of its products by the user. The producer declines any and all responsibility for all the cases in which the above-mentioned instructions are not followed. The producer declines any and all responsibility for cases in which a finished product is put on the market without the instructions and technical card. It's essential for the safety of the user that if the product is re-sold outside the original Country of destination the reseller shall provide these general instructions for use in the language of the Country in which the product is being sold.

IMPORTANT: Before using the product, always check its condition; there must not be any signs of wear, corrosion, deformation or defects in general. If you have any doubts, do not use the pulley and replace it immediately. Check that all components of the system are compatible with each other and whether they are in conformity with the applicable regulations, standards and directives. The bearing and the axle of pulley must function perfectly and to help assure this they must be adequately lubricated. This product is designed for use in normal atmospheric conditions (conditions normally tolerated by man).

Before each use, always verify that sheaves can easily turn and they are not worn out. Verify that the sheaves do not rub against the side plate. Take special care regarding the quality of the anchor points. Check if all pieces of equipment in the system are correctly positioned with respect to each other. Only textile ropes are allowed for pulleys. Excessively worn out and oversized ropes are forbidden to use. The use of such ropes can lead to additional friction. This may cause a lower pulling efficiency and emergency states. Only connectors with locking gates are allowed to connect pulleys and anchor points. Singing Rock recommends the use of oval shaped connectors which do not cause asymmetrical loading and deviation of pulleys. Check that all connectors are properly locked, before and during each use. Verify that any sharp edge or rough surface cannot come in contact with pulleys or the whole system.

VARNING: Dynamic movements of the load and dynamic forces from lifting effort can multiply the resulting force on anchor and other elements of the system. Avoid shock loads. When multiple connectors are attached into the top attachment point of a pulley, check regularly their positions with respect to each other so that any additional load resulting from their contact cannot occur. Gates of the connectors are not allowed to be in contact with other gates, connector bodies or surrounding! These contacts may lead to additional load which significantly decrease the strength of system.

ANCHORS: Use only anchors complying with the EN 795 with a minimum breaking strength of 10kN.

The position and the height of the anchor point from the ground must be calculated in the view of a possible fall, taking into account the length of the rope and of the devices connected to the rope, any dangerous obstacles, and the possibility of a "swinging" effect. The work must be carried out in such way as to minimize both the potential fall and potential fall distance.

Verify that a technical identification and control card in conformity with standard EN 365:2004 is provided with the product. This card must be filled in and kept updated by the user. If the card is missing, do not use the device.

MATERIALS: All the materials and treatments used are antiallergenic; they do not cause skin irritations or sensitivity. The pulleys are made of polished or anodized light alloy, and stainless steel. Ball bearing includes a plastic shield.

NOMENCLATURE OF COMPONENTS: The user manual contains nomenclature according to figure 2: 1a) fixed side plate, 1b) free side plate, 1c) frame, 2) sheave, 3) axle, 4a) ball bearing, 4b) self-lubricating bearing, A) top attachment point, B) bottom attachment point.

STRENGTH (tab 1): there are breaking loads (fig. 9) for each connection point and type of pulley in the tab. 1. The WLL (Working Load Limit) value is the maximal load which will not affect the function of ball bearing and pulley. This information can be engraved on different places depending on the type of pulley. CHECK the legibility of this marking after each use.

MAINTENANCE (fig. 6): Clean the pulley with soft water and dry it with a non-abrasive cloth. Pay special attention to the axle and ball/self-lubricating bearing, which has to be free of dirt [soil, mud, gravel etc.], snow or ice. Lubricate the mobile components with a specific silicone based lubricant [ensure, the lubricant does not come into contact with the textile parts]. If the connector comes in contact with salt water, wash it immediately and lubricate it.

ALWAYS REPLACE the product after a fall even if no defect or damage is visible. The initial resistance of the product could be seriously reduced. The possibility of re-using must be authorized exclusively by the producer with a prior written consent that reserves the right to carry out appropriate examinations and testing. The user may only clean and lubricate the pulley in the way described in the present instructions. REPLACE the pulley that shows signs of wear and corrosion.

REPLACE the pulley if opening and/or closing/locking of side plates and turning the sheave are difficult.

All necessary repairs shall be carried out by an authorized repair person according to the instructions provided by producer.

DISINFECTION: Use frequent or limited use side plates dissolve a disinfectant which contains quaternary ammonium salts in warm water [max 20° C]. Wash the surface of pulley and side plates with a wet cloth. **STORAGE AND TRANSPORT:** Store the product in a cool, dry, well-aired place. There must not be any corrosive or solvent substances or heat sources [max 80° C/170 F] in the storage place. The product must not come in contact with other sharp objects which could damage it. Never store the equipment before having thoroughly dried it and avoid storing it in places with a high saline concentration. Except for the above mentioned indications, there are no special precautions to be used during the transport. **Avoid** leaving your equipment in a car or in a closed place exposed to the sun.

LIFETIME:

Without taking wear or mechanical damage into account and on conditions specified in these instructions for use pulleys EXTRA and TWIN may be used 12 years since the date of production and 10 years since the date of first use. Lifetime of MINI is not strictly limited. Depending on the condition of the product and its history it may be necessary to retire it immediately [e.g. after a fall, visible signs of damage,...]. Lifetime of this product can be influenced by various factors such as: frequent or improper use; usage environment [humidity, freezing, ice]; wear; corrosion; serious stress with relative deformation; exposure to heat sources; improper storage; etc.

Pulleys (EN 12 278) shall undergo periodical in-depth inspection carried out by authorized person at least once a year.

WARNING: after one extreme event, your equipment could result unsuitable for further use.

DEUTSCH

Bedienungsanleitung für Umlenkrollen EN12278

Verwenden Sie dieses Produkt nicht ohne vorher diese technische Anleitung sorgfältig durchgelesen zu haben!

Diese Anleitung enthält alle notwendigen Information für die korrekte und sichere Nutzung von Umlenkrollen für folgende Anwendungsbereiche: Rettung, Bergsteigen, Klettern, Höhlen, Klettersteig, Skifahren, Rafting, Free climbing, Arbeiten in der Höhe

Bei diesen Umlenkrollen handelt es sich, laut Anleitung, um persönliche Schutzausrüstung zur Integration in ein Auffangsystem mit Hilfe eines Gurtes, Seils usw. Ein Komplettgurt ist der einzige Gurt der in einem Auffangsystem benutzt werden darf. Eine fehlerhafte/ unsachgemäße Nutzung dieses Produkts kann schwerwiegende Folgen für die Gesundheit des Benutzers haben.

Die Umlenkrollen müssen während der Anwendung immer geschlossen und durch einen geeigneten Karabinerhaken gesichert sein [Karabinerhaken mit z.B. Schraubverschluss]. Die Rolle und der Karabinerhaken dürfen keinen weiteren Belastungen oder Beeinträchtigungen der Bewegungsfreiheit ausgesetzt werden.

Vor dem Gebrauch der Umlenkrollen und Verbindungsmittel ist es unbedingt erforderlich, den Benutzer betreffend der Anwendungstechniken und Sicherheitsmaßnahmen ausreichend zu unterrichten. Die Verwendung durch nicht ausgebildetes Personal, das nicht in der Lage ist, die Gefahr der Verwendungsbedingungen einzuschätzen, ist verboten. Der Benutzer muss von der Existenz eines Notfallplans am Einsatzort in Kenntnis gesetzt werden. Dieser ist notwendig um während eventuell eintretender Notfälle vorbereitet zu sein. Um eine regelmäßige Überprüfung und Rückverfolgbarkeit des Produkts gewährleisten zu können sollte es einem alleinigen Benutzer zugeteilt werden. Ist dies nicht möglich muss das Produkt vor und nach jeder Nutzung durch eine hierfür ausgebildete Person geprüft werden. Benutzer sich der Risiken bewusst sein, denen sie sich durch ihre Tätigkeit aussetzen. Der Hersteller und Verkäufer lehnt jegliche Verantwortung ab Ihr Gesundheit des Benutzers die sichere Verwendung

Ancoragens: Utilize apenas ancoragens que respeitam a EN 795 com uma carga mínima de rutura de 10kN.
A posição e a altura do ponto de ancoragem a partir do solo deve ser calculada na perspectiva de uma possível queda, tendo em conta o comprimento da corda e dos dispositivos ligados à mesma, os obstáculos perigosos, bem como a possibilidade de um efeito de pendulo. O trabalho deve ser efectuado de modo tal que ambos os potenciais de queda e distância de queda, sejam minimizados.
Verificar que um cartão de identificação técnica e de controlo em conformidade com a norma EN 365:2004 é fornecido com o produto. Este cartão deve ser preenchido e mantido atualizado pelo utilizador. Se o cartão está em falta, não use o dispositivo.
MATERIAIS: Todos os materiais e tratamentos utilizados são antialérgicos; de forma a não causa irritações de pele ou de sensibilidade. As roldanas são fabricadas em liga leve polida ou anodizada e aço inoxidável. Os rolamentos de esferas incluem um escudo de plástico.
NOMENCLATURA DOS COMPONENTES: O manual contém nomenclatura de acordo com a Figura 2: 1a) placa lateral fixo, 1b) placa lateral livre, 1c) corpo, 2) polia, 3) eixo, 4a) rolamento de esferas, 4b) rolamento auto lubrificado, A) ponto de fixação superior, B) ponto de fixação inferior.
FORÇA (tab 1): existem cargas de rutura (fig. 9) para cada ponto de conexão e tipo de roldana em tab 1. O valor WLL (Carga Limite de Trabalho) é a carga máxima que não vai afetar a função do rolamento de esferas e polia. Esta informação pode ser gravada em lugares diferentes, dependendo do tipo de roldana. VERIFIQUE a legibilidade da marcação após cada utilização.
MANUTENÇÃO (fig. 6): Limpe a roldana com água doce e seque com um pano não-abrasivo. Verifique atentamente o eixo e rolamentos auto lubrificados, que têm de estar sem qualquer sujidade (terra, lama, cascalho, etc.), neve ou gelo. Lubrificar os componentes móveis com um lubrificante de silicone específico (assegurar que o lubrificante não entra em contato com as peças têxteis). Se a roldana entrar em contato com água salgada, lave-a imediatamente e lubrifique.
SUBSTITUIR SEMPRE o produto depois de uma queda, mesmo que nenhum defeito ou dano seja visível. A resistência inicial do produto pode ser seriamente reduzida. A possibilidade de reutilização deve ser autorizada exclusivamente pelo produtor com um consentimento prévio por escrito de que se reserva o direito de realizar exames e teste. Qualquer reparação só deve ser realizada em conformidade com os procedimentos do produtor. SUBSTITUIR a roldana que mostra sinais de desgaste e corrosão. SUBSTITUA se a roldana se a abertura e / ou fecho das placas laterais e a rotação da polia são difíceis.
Todas as reparações necessárias deverão ser realizadas por um técnico de reparação autorizado de acordo com as instruções fornecidas pelo produtor.
DESINFEÇÃO: Para a desinfeção da superfície das placas laterais, dissolver um desinfetante que contenha sais de amónio quaternário em água morna (20 ° C max). Lavar a superfície da polia e das placas laterais com um pano molhado.

ARMAZENAMENTO E TRANSPORTE: Armazene o produto num local fresco, seco e arejado. Não deve haver quaisquer substâncias corrosivas ou solvente ou fontes de calor (max 80 ° C/170 F) no local de armazenamento. O produto não deve entrar em contato com objetos pontiagudos que possam danificá-lo. Nunca guarde o equipamento antes de o ter secado completamente e evite guardá-lo em locais com alta concentração salina. Exceto para as indicações acima mencionadas, não há precauções especiais a serem utilizados durante o transporte. Evite deixar o equipamento num carro ou num lugar fechado exposto ao sol.
TEMPO DE VIDA:
Excetuando desgaste ou danos mecânicos e condições especificadas nestas instruções para uso, TWIN um EXTRA podem ser usadas 12 anos desde a data de produção e 10 anos desde a data da primeira utilização. Vida dos polia MINI não é estritamente determinada Dependendo do estado do produto e da sua história, pode ser necessário retirá-lo imediatamente (por exemplo depois de uma queda, danos visíveis, etc.). O tempo de vida deste produto pode ser influenciado por vários fatores, tais como: o uso frequente ou inadequado; ambiente de uso (humidade, congelamento, gelo); desgaste; corrosão; tensão grave com deformação relativa; exposição a fontes de calor; armazenamento inadequado, etc.
Roldanas (EN 12 278) devem ser submetidos a inspeções periódicas em profundidade realizada por pessoa autorizada, pelo menos uma vez por ano.
AVISO: depois de um evento extremo, o seu equipamento pode ser considerado impróprio para utilização posterior.

Inspekce oprávněnou osobou jednou za 12 měsíců – záznamy
12 months inspection by authorized person – records

Datum inspekce / Date of inspection	Výsledek inspekce / Inspection result	Podpis inspektora/ Inspector signature

3 měsíční kontrola uživatelem – záznamy
3 months inspection by the user – records

Datum kontroly / Date of inspection	Výsledek kontroly / Inspection result	Podpis uživatele / User signature

NORSK

Brukerveiledning for trinser EN 12 278

Ikke bruk dette produktet før du har lest og forstått denne brukerveiledningen.

Disse instruksjonene inneholder all nødvendig informasjon for riktig og trygg bruk av trinser under følgende aktiviteter: Fjellklatring, grotting, "Via Ferrata", rafting, redning, friklatring og arbeid i høyden.Produkter som dekkes av denne brukerveiledningen er personlig verneutstyr utformet for bruk i et fallsikringssystem med sele, tau etc. En kroppssele er den eneste formen for selesystem som skal brukes i et fallsikringssystem. Funksjonsfeil som følge av feil bruk av utstyret er farlig for brukerens fysiske helse. Trinsene må alltid være lukket og sikret av ett koblingsstykke med avlåst åpning under bruk. Koblingsstykket må ikke utsettes for andre belastninger eller ytre påvirkninger.Før du bruker trinser og koblingsstykker må du som bruker ha trening og opplæring i relevante teknikker og sikkerhetsprosedyrer for bruk av utstyret. Bruken av utstyret skal derfor begrenses til øvede personer som er trenet og oppmerksom på farene som oppstår i de forskjellige miljøene brukes. Brukeren må informeres om at det foreligger en beredskapsplan til stede på arbeidsplassen, noe som er nødvendig for å håndtere eventuelle kriser som kan oppstå. For å sikre godt vedlikehold og sporbarhet av dette produktet bør det ha en dedikert bruker med ansvar for produktet; Om dette ikke er mulig skal produktet undersøkes av en kompetent person før og etter bruk.
Det må utvikles og trenes på en effektiv og trygg redningsprosedyre som kan iverksettes om en bruker får vanskeligheter ved bruk av produktet. Kontroller alltid at de fysiske forholdene er slik at produktet kan brukes på en sikker og forskriftsmessig måte.
Det er mange situasjoner der produktet kan brukes feil. Bare noen av disse situasjonene er beskrevet i denne veiledningen, og er indikert med et kryss over i illustrasjonen (fig. 3,4,5). Bare bruksmåtene som illustrasjonene beskriver, som er merket med "CORRECT", kan brukes. All annen bruk er FORBUDT.
Alltid kontroller før bruk at de forskjellige utstyrskomponentene du bruker er kompatible, og er i samsvar med gjeldende bestemmelser, standarder og direktiver. Kontroller også at systemet ditt er riktig montert og at hver komponent i systemet fungerer som det skal og ikke kommer i konflikt med andre komponenter.
Når produktet er en del av et fallsikringssystem må du regne med lengden på produktet, for ikke å ødelegge effekten av systemet. Bruk av personlig verneutstyr mot fall rettferdiggjør ikke at du utsetter deg selv for risiko som kan føre til fatale konsekvenser. Brukeren er selv ansvarlig for farene han/hun utsetter seg for. Produsenten og selgeren har ikke noe ansvar ved feil bruk eller ved feil oppsett/konfigurasjon, heller ikke når produkter har blitt modifisert eller reparert av en person som ikke er autorisert av produsenten. Produsenten tar kun ansvar ved bruk av produktet når det brukes på den måten det er utformet for. Produsenten er ikke ansvarlig for tilfeller ved feil eller manglende vedlikehold eller brukerfeil. Produsenten fraskriver seg ethvert ansvar for ulykker, skader eller død på grunn av brukerfeil. Produsenten fraskriver seg ethvert ansvar for alle tilfeller der de nevnte instruksjonene ikke følges. Produsenten fraskriver seg ethvert ansvar for tilfeller der et ferdig produkt blir solgt uten instruksjoner og teknisk kort. Brukerveiledningen skal leveres på samme språk som benyttes i landet produktet selges i. Dette er viktig for sikkerheten til brukeren. Dersom produktet er videresolgt utenfor det opprinnelige mottakerlandet, skal selger sørge for at brukerveiledning på riktig språk er inkludert.

VIKTIG: Før du bruker produktet, kontroller alltid i hvilken stand produktet er; det må ikke være noen tegn på slitasje, korrosjon, deformering eller andre generelle defekter. Om du er i tvil, ikke bruk trinsen og bytt den ut med en gang. Undersøk at alle komponenter i systemet er kompatible med hverandre og at de er i samsvar med gjeldende regelverk, standarder og direktiver. Kulelageret og akslingen på trinsen må fungere perfekt, for å sikre dette, smør komponentene på egnet måte. Dette produktet er utformet for bruk i normale atmosfæriske forhold (forhold som normalt tolereres av mennesker)
Før hver bruk, kontroller alltid at hjulet på trinsen ruller lett og at de ikke er utslitt. Kontroller at hjulet på trinsen ikke gnisser mot sideplatene. Vær spesielt oppmerksom på kvaliteten på ankerpunktene. Kontroller at alle komponentene i systemet står i riktig posisjon uten å være i konflikt med hverandre. Kun tau av ulike tekstilfibre kan brukes i trinsene. Utslitte tau og tau med for stor diameter skal ikke brukes. Bruk av slike tau kan gi for høy friksjon. Dette kan føre til lavere effekt på trinsen og farlige situasjoner. Kun koblingsstykker med lås skal brukes for å koble sammen trinsen og ankerpunktet. Singing Rock anbefaler å bruke koblingsstykker med oval form for å unngå assymetrisk belastning av trinsene. Undersøk at alle koblingsstykker er låst før og under bruk. Undersøk at ingen skarpe kanter eller rue overflater kan komme i kontakt med trinsene eller andre komponenter i systemet.

Advarsel: Dynamiske bevegelser av lasten og dynamiske krefter under bruk, kan øke belastningen på ankerpunkt og andre komponenter i systemet betraktelig. Unngå sjokkbelastning. Når flere koblingsstykker er koblet i innfestningspunktet på trinsen, undersøk regelmessig at de ikke står i konflikt med hverandre. Åpningen/gaten på koblingsstykkene skal ikke være i kontakt med åpningen/gaten på andre koblingsstykker, eller hovedkonstruksjonen på disse. De skal heller ikke være i kontakt med andre hindringer i omgivelsene. Slik kontakt kan føre til vesentlig svekkelse av styrken i systemet.

ANKERPUNKT: Bruk bare ankerpunkt som er i henhold til EN 795, med minimums bruddstyrke på 10kN.
Posisjonen og høyden fra bakken på ankerpunktet må kalkuleres med tanke på mulige fall. Her må det tas hensyn til lengden på tauet og komponenter som er koblet til tauet, alle farlige hindringer og muligheten for at du kan få pendle når du faller. Arbeidet må utføres på en slik måte at det minimerer sjansen for fall og minimerer lengden på et potensielt fall.
Verifiser at den tekniske identifikasjonen og kontrollkortet for produktet (som viser at det samsvarer med EN 365:3004) er levert sammen med produktet. Kontrollkortet/brukerloggen må fylles ut og holdes oppdatert av brukeren. Om kontrollkortet/brukerloggen er tapt, ikke bruk produktet.
MATERIALER: Alle materialer og behandlinger som er brukt i produktet er ikke allergifremkallende; De forårsaker ikke hudirritasjoner. Trinsene er produsert av polert eller anodisert aluminium og rustfritt stål. Kulelageret har en beskyttelse av plastikk.
BENEVNING AV KOMPONENTENE: Brukermanualen inneholder følgende benevning av komponentene i henhold til figur 2: 1a) faste sideplater, 1b) løse sideplater 1c) ramme 2) hjul 3) aksling 4a) kulelager 4b) selvsmørende kulelager A) Innfestningspunkt topp B) Innfestningspunkt bunn.
Styrke (tab 1): Du finner bruddstyrke (fig. 9) for hvert spesifikke innfestningspunkt og trinse i tab.1. WLL (Arbeidsbelastningsbegrensning) verdien er maksimal last som ikke vil gi noen innvirkning på funksjonen til kulelageret, og trinsen for øvrig. Denne informasjonen er gravert på trinsene. Kontroller lesbarheten av denne informasjonen etter hver bruk.
VEDLIKEHOLD (fig. 6): Rens trinsen med rent vann og tørk den med en myk klut. Rens akslingen og kulelageret/det selvsmørende kulelageret ekstra nøye. Dette må være helt fritt for skitt, snø eller is. Smør de bevegelige delene med egnet silikonbasert smøremiddel (Vær nøye på at smøremiddelet ikke kommer i kontakt med eventuelle tekstiler på produktet). Om produktet kommer i kontakt med saltvann, vask det umiddelbart og smør det opp.
ERSTATT ALLTID produktet etter et fall, selv om det ikke er noen synlige skader. Den opprinnelige styrken til produktet kan være betydelig redusert. Muligheten for gjenbruk må godkjennes utelukkende av produsenten som må gis en skriftlig tillatelse med rett til å foreta nødvendige undersøkelser og testing. Enhver reparasjon skal bare utføres i samsvar med produsentens prosedyrer. ERSTATT trinser som viser tegn til slitasje og korrosjon. ERSTATT trinsen om åpning og lukking av sideplaten og det roterende hjulet er vanskelig. Alle nødvendige reparasjoner skal utføres av en autorisert person i henhold til instruksjonene fra produsenten.
DESINFEKSJON: For å desinfisere produktet, bruk et desinfeksjonsmiddel som inneholder kvartære-ammoniumsalter. Løs opp så mye desinfiserendemiddel som er nødvendig i varmt vann (max 20° C). Desinfiser overflaten av trinsen og sideplatene med en våt klut.
LAGRING OG TRANSPORT: Oppbevar produktet på et kaldt, tørt og godt luftet sted. Det må ikke være etsende stoffer eller varme kilder (max 80 ° C/170 F) der du lagrer produktet. Produktet må ikke komme i kontakt med skarpe gjenstander som kan skade det. Oppbevar aldri utstyret før du grundig har tørket av det, og unngå å oppbevare det i områder med høy konsentrasjon av saltvann. Unngå å lagre utstyret ditt i bil eller andre lukkede rom som er soleksponert. Med unntak av ovennevnte indikasjoner, er det ingen spesielle forholdsregler som skal brukes under transport.
LEVETID: Uten å ta slitasje og mekaniske skader med i beregningen, og med bruk i henhold til disse instruksjonene, kan produktet brukes i 12 år fra produksjonsdato og 10 år fra førstegangs bruk (EXTRA, TWIN). Livetid MINI ikke begrenset. Avhengig av i hvilken stand produktet er og dets historie, kan det være nødvendig å kassere produktet umiddelbart (f. eks etter et fall, synlige tegn på skade etc.). Levetiden på dette produktet kan bli påvirket av forskjellige fakturer som: regelmessig eller feil bruk, miljøet produktet brukes (luftfuktighet, kulde, is etc.), slitasje, korrosjon, deformasjon, eksponering for varme, feil lagring etc. **Trinser (EN 12 278) skal gjennomgå en periodisk kontroll av sakkyndig person mist en gang i året. ADVARSEL: Etter en stor belastning, kan utstyret ditt være uegnet for videre bruk.**

SLOVENSKY

Návod na použitie kladiek EN 12 278

Bez pozorného prečítania návodu nepoužívajte tento výrobok

V tomto návode sú uvedené všetky dôležité informácie pre správne použitie kladiek pri horolezectve, speleológii, lezení po zaistených cestách, skialpinizme, raftingu, záchranných prácach, prácach vo výškach... Výrobky ktorých sa tento návod týka, sa radia medzi osobné ochranné prostriedky určené k použitiu v systéme zachytenia pádu spolu s úväzkom, lanom a pod. V systéme zachytenia pádu je nutné používať výhradne celotelový postroj. Chybné použitie alebo chybná údržba môžu viesť k smrteľnej nehode.
Kladky musia byť používané jedine s uzavretou bočnicou pomocou karabíny s uzavretým a blokovaným zámkom. Pre použitie týchto pomôcok je nevyhnutné odpovedajúce zaškolenie (znalosť základných techník použitia a záchrany). Nedostatočne trénovaný užívateľ alebo užívateľ, ktorý nie je schopný zhodnotiť nebezpečenstvo plynúce z podmienok, v ktorých je výrobok používaný, nesmie tento výrobok používať. Na pracovisku musí byť k dispozícii plán pre záchranu a musí zohľadňovať všetky núdzové situácie pri práci.
Odporúčame používanie výhradne jednou osobou, pokiaľ to nie je možné, musí byť výrobok preverený kompetentnou osobou pred a po každom použití. Je treba poznať efektívne a bezpečné metódy záchrany pre prípad, kedy sa užívateľ dostane do problému pri použití tohto výrobku. Overte si fyzickú kondíciu užívateľa, ktorá môže mať vplyv na bezpečnosť v priebehu bežného alebo mimoriadneho použitia.
Existuje mnoho nevhodných spôsobov použitia a len niektoré z nich sú popísané v tomto návode (preškrtnuté zobrazenia) obr. 3,4 a 5.
Len spôsoby označené ako „SPRÁVNE" sú povolené. Akékoľvek iné použitie je **ZAKÁZANÉ.**
Overte si, že výrobok je kompatibilný s ostatnými prvkami systému, a že tieto prvky odpovedajú príslušným nariadeniam, normám a smerniciam. Tiež si overte, že bol celý systém správne zostavený a že sa vzájomne nenarušuje bezpečná funkčnosť jeho jednotlivých prvkov.
Pokiaľ je výrobok zaradený do systému zachytenia pádu (nesmie znížiť nosnosť systému), musí byť jeho dĺžka braná do úvahy pri výpočte minimálnej bezpečnej výšky pod nohami užívateľa. Použitie osobného ochranného prostriedku (OOP) v žiadnom prípade neospravedlňuje užívateľa , aby sa vystavoval nadmernému riziku, ktoré môže byť osudné. Užívateľ je zodpovedný za akékoľvek riziko, ktorému je vystavený pri použití tohto výrobku.
Výrobca a predajcovia nenesú zodpovednosť za akékoľvek škody alebo iné negatívne dôsledky spôsobené nesprávnym použitím alebo použitím výrobku, ktorý bol upravovaný alebo opravovaný osobou bez autorizácie výrobcom.
Výrobca je zodpovedný za také použitie, pre ktoré je produkt určený a nie je zodpovedný za nesprávnu údržbu a za zanedbanie základných pravidiel uvedených v tomto návode, ktoré môže zvýšiť nebezpečenstvo prameniace z prostredia, v ktorom je výrobok používaný. Výrobca nenesie žiadnu zodpovednosť za nehody, poranenia alebo smrť spôsobené nesprávnym použitím tohto výrobku. Výrobca nenesie žiadnu zodpovednosť pre prípady nedodržania inštrukcií uvedených v tomto návode na použitie. Ďalej nenesie zodpovednosť za použitie výrobku uvedeného na trh bez riadneho návodu na použitie a technickej karty. Pre bezpečnosť užívateľa je nutné priložiť k výrobku tento návod na použitie v úradnom jazyku krajiny, kde sa výrobok predáva.
DÔLEŽITÉ: pred každým použitím vždy skontrolujte, či je výrobok v bezchybnom stave, a či nenesie známky opotrebenia, korózie, deformácie, alebo iného opotrebenia. V prípade akýchkoľvek pochybností o stave výrobku neváhajte a vymeňte výrobok za nový. Skontrolujte, či všetky prvky systému kde sú tieto kladky použité, sú kompatibilné a vyhovujú právnym predpisom. Ložiská a čap kladky občas premažte tak, aby boli vždy plne funkčné. Tento výrobok bol navrhnutý na použitie v normálnych atmosférických podmienkach (tj. atmosférické podmienky normálne znesiteľné pre človeka). Pred každým použitím sa uistite, že sa kolieska kladky voľne otáčajú a nie sú nadmieru opotrebované. Overte, že kolieska a bočnice nie sú navzájom v kontakte a nemôže dôjsť k vzájomnému treniu. Venujte pozornosť kvalite kotviacich bodov. V priebehu používania pravidelne kontrolujte jednotlivé časti systému, či sú v správnej vzájomnej pozícii. Sú povolené výhradne textilné laná. Použitie lana s väčším priemerom než maximálny povolený je zakázané. Použitie starých a opotrebených lán môže viesť k zvýšeniu trenia, zníženie účinnosti a vzniku nebezpečných situácií. Ako spojovací prostriedok sú povolené iba vhodné karabíny so zámkom s poistkou. Singing Rock odporúča použitie oválnych karabín. Tieto karabíny nespôsobujú asymetrické zaťaženie a vychýlenie kladiek. Pred i behom použitia kontrolujte uzamknutie zámku karabíny. Chráňte celú sústavu s kladkou kontaktu s ostrými hranami a drsnými materiálmi (obr.5).
Vyraďte výrobok po zachytení veľmi ťažkého pádu.
VAROVANIE: Dynamické pohyby záváží a dynamické sily od zdvíhania môžu znásobiť výslednú silu na kotviaci bod i ostatné časti systému. Vyhýbajte sa preto pôsobeniu dynamických síl. Pri použití viacerých karabín v kotviacom oku dbajte v priebehu použitia na ich správnu vzájomnú pozíciu tak, aby nemohlo dôjsť k ich pridanému zaťaženiu, ktoré následne zníži únosnosť systému. Zámky karabín nesmú byť pri zaťažení vo vzájomnom kontakte, ani v kontakte s telom ostatných karabín či okolím! Tieto kontakty môžu výrazne znížiť únosnosť celého systému .
KOTVENIE: používajte výhradne kotviace prostriedky vyhovujúce európskej norme EN795 s minimálnou pevnosťou 10kN. Starostlivo zvážte pozíciu a výšku kotviaceho bodu vzhľadom k zemi a berte do úvahy prieťah lana pri možnom páde a iné nebezpečné prekážky i v prípade kyvadlového efektu.
Vždy pracujte tak, aby ste obmedzili možnosť pádu a jeho možnú dĺžku na minimum.
Skontrolujte, že výrobok je dodávaný s návodom na použitie a kontrolnou kartou v súlade s požiadavkami normy EN365:2004. Táto karta musí byť vyplnená a priebežne aktualizovaná užívateľom. Pokiaľ karta na výrobku chýba, nepoužívajte ho.
MATERIÁLY: Žiadne vyššie uvedené zariadenie ani spôsob jeho údržby nespôsobuje alergie, precitlivenosť alebo podráždenie kože. Kladky sú vyrobené z eloxovanej zliatiny ľahkých kovov a nerezovej ocele.
OZNAČENIE KOMPONENTOV v texte sa používajú termíny pre označenie jednotlivých komponentov podľa obr.2.:1a) Bočnica pevná, 1b) bočnica otočná, 1c) stredný diel, 2) koliesko, 3) čap, 4a) zapúzdrené guľkové ložisko, 4b) samomazacie klzné ložisko, A) horné závesné oko, B) spodné závesné oko.
PEVNOSŤ hodnoty maximálnych prípustných zaťažení pre jednotlivé spojovacie body a jednotlivé typy kladiek sú uvedené v tab. 1. Prekračovanie týchto hodnôt je krajne nebezpečné a je zakázané. Hodnota WLL označuje maximálne pracovné zaťaženie bez trvalého poškodenia a bezchybnej funkcie kladky a ložiska. Význam jednotlivých údajov je uvedený na obr. 8 a 9.
Tieto informácie môžu byť vyryté na rôznych miestach v závislosti na type kladky. Po každom použití skontrolujte čitateľnosť tohto značenia.
ÚDRŽBA (obr.6): po čistení výrobku používajte čistú vodu a jemnú handru. Priebežne kontrolujte, či nie je okolie čapu kladky zanesené nečistotami, napr. hlinou, pieskom, snehom, ľadom atď. V prípade potreby odporúčame ľahko **premazať** pohyblivé časti kladky silikónovým olejom. Po styku výrobku so slanou vodou je nutné výrobok opláchnuť vo vlažnej vode a ložiská a čap ľahko premazať silikónovým olejom.
V KAŽDOM PRÍPADE, VYRAĎTE výrobok z používania, pokiaľ zachytil väčší pád i keď nie sú viditeľné známky poškodenia. Pôvodná pevnosť kladky i ostatných prvkov systému totiž môže byť podstatne znížená. Možnosť ďalšieho použitia musí byť posúdená výrobcom, ktorý si vyhradzuje právo na ďalšie testy a skúšky. Všetku údržbu vykonávajte iba v súlade s postupom výrobcu. **VYRAĎTE** z používania výrobok ktorý vykazuje známky opotrebenia, alebo korózie. V prípade ťažkého otvárania a zatvárania bočníc kladky a ťažšieho otáčania kolieska (i po premazaní) výrobok **IHNEĎ VYRAĎTE** z používania.
Všetky nutné opravy musia byť vykonané kompetentnou osobou poverenou výrobcom, dodržujúcou postup spracovaný výrobcom.
DEZINFEKCIA:
Pre povrchovú dezinfekciu bočníc kladiek používajte dezinfekčný prostriedok kvartérne amónne soli. Rozpustite potrebné množstvo dezinfekčného prostriedku v čistej vode, max. 20°C. Kladku je potom možné povrchovo umývať handrou navlhčenou v roztoku.
SKLADOVANIE a TRANSPORT: Výrobok skladujte na chladnom, suchom a dobre vetranom mieste. V miestnosti nesmie byť korozívne prostredie alebo zdroj tepla vyšší než 80°C. Výrobok nesmie prísť do kontaktu s ostrými predmetmi, ktoré by ho mohli poškodiť. Nikdy neukladajte výrobok pred tým než ho dôkladne osušíte a neskladujte ho v prostredí s vysokou sanilitou. Okrem vyššie uvedených pravidiel, nie sú žiadne špeciálne požiadavky pre transport.
Nikdy nenechávajte vaše vybavenie v aute vystavené slnečnému žiareniu.
ŽIVOTNOSŤ:
Bez prihliadnutia k opotrebeniu či mechanickému poškodeniu a pri dodržaní všetkých podmienok uvedených v tomto návode môžu byť kladky EXRA a TWIN používané 12 rokov od dátumu výroby a 10 rokov od dátumu prvého použitia. Životnosť kladky MINI nie je striktne stanovená. V závislosti na stave výrobku a histórii jeho použitia, však môže byť nutné vyradiť ju z prevádzky okamžite (napríklad pri zachytení veľmi ťažkého pádu alebo pri viditeľnom poškodení výrobku). Životnosť záleží na množstve faktorov: intenzita a správnosť použitia, vonkajšie podmienky pri použití (vlhkosť, mráz, vysoké teploty), opotrebenie, korózia, nadmerné zaťažovanie výrobku, nesprávne skladovanie, atd.
V každom prípade, pre zaistenie vašej bezpečnosti, musia byť kladky (EN 12 278) najmenej raz za 12 mesiacov skontrolované výrobcom alebo nim autorizovanou osobou.
UPOZORNENIE: Majte na pamäti, že v prípade jednej extrémnej udalosti môže byť vaše vybavenie poškodené takým spôsobom, že nezaručuje ďalšie bezpečné použitie.

POLSKI

Instrukcja użytkowania bloczków EN 12 278

Przed użyciem produktu proszę dokładnie zapoznać się z poniższą instrukcją.

Instrukcja ta zawiera wszelkie informacje konieczne do prawidłowego i bezpiecznego użytkowania bloczków w ratownictwie, wspinaczce, turystyce górskiej, w speleologii, na „via ferratach", w narciarstwie alpejskim, raftingu, w pracy na wysokościach i nie tylko.
Produkty, o których tu mowa, stanowią element asekuracji osobistej i zostały zaprojektowane w taki sposób, który umożliwia zintegrowanie ich z innymi częściami osobistego systemu zabezpieczającego przed upadkiem, jak lina czy uprząż. W systemach takich należy używać wyłącznie pełnej uprzęży. Nieprawidłowy sposób użytkowania sprzętu może nieść za sobą duże ryzyko zagrożenia zdrowia a nawet życia.
Podczas użytkowania bloczki zawsze muszą pozostać zamknięte i zabezpieczone zamkniętym karabinkiem. Nie można przekraczać zalecanego obciążenia i płaszczyzny pracy przyrządu. Przed zastosowaniem bloczków i karabinków wymagane jest przeszkolenie użytkownika w zakresie technik i środków bezpieczeństwa. Osoby bez przeszkolenia lub takie, które mogą mieć problem z oceną zagrożenia w sytuacjach, w których wymagane jest użycie karabinków, nie powinny ich stosować. Użytkownik powinien również zostać poinformowany o wszelkich procedurach awaryjnych w nagłych wypadkach w miejscu pracy z karabinkami.
Zaleca się, aby jeden produkt był używany tylko przez jedną osobę - łatwiej wtedy zadbać o dobry stan techniczny przyrządu; jeżeli nie jest to możliwe, stan produktu powinien być sprawdzany przez kompetentną osobą przed i po każdym użyciu. W razie konieczności należy przygotować odpowiednie środki ratownicze na wypadek, gdyby problem z użytkowaniem urządzenia pojawił się w trakcie pracy. Należy pamiętać, aby dostosować bloczek do budowy ciała i możliwości fizycznych użytkownika, zapewniając mu możliwie najwyższą ochronę podczas rutynowego działania, jak również w sytuacjach awaryjnych.
Jest wiele sytuacji, w którym może dojść do nieprawidłowego użycia przyrządu. W tej instrukcji przedstawiliśmy tylko część z nich i są one przedstawione na rysunkach jako przekreślone.
Dopuszczalne są tylko pozycje oznaczone jako PRAWIDŁOWE. Wszystkie pozostałe są **NIEDOPUSZCZALNE**.
Zawsze przed użyciem sprzętu należy się upewnić, że wszystkie jego elementy są do siebie dopasowane i spełniają wszelkie normy bezpieczeństwa. Należy również pamiętać, aby dobrze dopasować i spiąć ze sobą urządzenia, aby podczas pracy nie kolidowały ze sobą.
Jeżeli produkt jest częścią systemu zabezpieczającego przed upadkiem, podczas dopasowywania reszty elementów systemu należy wziąć pod uwagę rozmiar bloczka - w przeciwnym razie może to mieć wpływ na skuteczność działania systemu. Pomimo stosowania osobistego przyrządu asekuracyjnego, użytkownik powinien unikać sytuacji zagrażających zdrowiu lub życiu oraz mieć świadomość, że wystawiając się na takie sytuacje robi to tylko i wyłącznie na własną odpowiedzialność. Producent oraz dystrybutor nie ponoszą żadnej odpowiedzialności w przypadku nieprawidłowego użytkowania urządzenia oraz w przypadku, kiedy produkt był naprawiany lub modyfikowany przez osobę nieuprawnioną. Producent jest również zwolniony od odpowiedzialności w przypadku, gdy nieprawidłowe działanie produktu jest spowodowane zaniedbaniem w utrzymaniu i jego konserwacji przez użytkownika, a ponosi odpowiedzialność tylko za urządzenia stosowane zgodnie z przeznaczeniem. Producent nie ponosi żadnej odpowiedzialności za wypadki, urazy czy śmierć spowodowane nieprawidłowym użyciem produktu oraz w sytuacjach kiedy nie jest przestrzegana instrukcja użytkowania produktu. Producent nie ponosi żadnej odpowiedzialność za produkt, który został sprzedany bez instrukcji użytkowania i karty danych technicznych. W przypadku, gdy produkt jest odsprzedawany przez dystrybutora do innego kraju, dystrybutor jest zobowiązany dostarczyć instrukcję użytkowania urządzenia w języku docelowego kraju.
UWAGA: Zawsze przed użyciem należy dokładnie sprawdzić produkt; nie powinien mieć żadnych oznak zużycia, korozji, zniekształceń ani żadnych innych defektów. W razie jakichkolwiek wątpliwości należy zrezygnować z użycia produktu i jak najszybciej go wymienić. Należy się upewnić, że wszystkie element systemu są ze sobą kompatybilne i spełniają obowiązujące przepisy, standardy i wytyczne. Łożysko i oś bloczka muszą zawsze działać bez zarzutów - w tym celu należy bloczek smarować. Produkt ten jest zaprojektowany do pracy w normalnych warunkach atmosferycznych (czyli takich, w jakich normalnie przebywa człowiek).
Przed każdym użyciem należy zawsze sprawdzić, czy krążki swobodnie się obracają i czy nie są zużyte. Nie mogą też ocierać się o okładziny. Należy zwrócić szczególną uwagę na jakość punktów kotwiczenia i sprawdzić, czy wszystkie elementy systemu są odpowiednio względem siebie usytuowane. Z bloczkami można stosować tylko liny tekstylne. Nie wolno używać lin, które są za bardzo zużyte lub mają większą średnicę od zalecanej, ponieważ może to spowodować powstanie dodatkowego tarcia, a w następstwie obniżyć wydajność wybierania liny i spowodować sytuację awaryjną. Do połączenia bloczków z punktami kotwiczenia można wykorzystywać tylko karabinki z zamkiem. Singing Rock zaleca korzystanie z karabinków owalnych, które nie powodują niesymetrycznego obciążenia i odchylenia bloczków. Przed i w trakcie użytkowania należy zawsze się upewnić, że wszystkie karabinki są odpowiednio zamknięte i że ani bloczek, ani żaden inny element systemu nie ma kontaktu z żadną ostrą krawędzią lub szorstką powierzchnią.
UWAGA: Dynamiczne ruchy ładunku oraz dynamiczna siła podnoszenia ładunku mogą zwielokrotnić wartość siły działającej na punkt kotwiczenia oraz inne element systemu. Należy unikać obciążenia uderzeniowego. Jeżeli w górnej części bloczka zamontowanych jest więcej karabinków, należy regularnie sprawdzać ich ustawienie względem siebie tak, aby w wyniku ich kontaktu nie powstało żadne dodatkowe obciążenie. Zamki karabinków nie mogą mieć kontaktu z innymi zamkami, karabinkami czy innymi przedmiotami! Może to bowiem prowadzić do powstania dodatkowych obciążeń, które mogą znaczenie obniżyć wytrzymałość systemu.
URZĄDZENIA KOTWICZĄCE: Należy używać tylko urządzeń spełniających normę EN 795 o minimalnej wytrzymałości na szarpnięcie równej 10kN.
Wybierając miejsce na stanowisko należy zawsze wziąć pod uwagę długość liny oraz przyrządów do niej doczepionych, występowanie niebezpiecznych przeszkód na drodze ewentualnego upadku oraz możliwość wystąpienia efektu wahadła po odpadnięciu. Praca powinna być prowadzona w taki sposób, aby zmniejszyć ryzyko upadku oraz jak najbardziej skrócić długość lotu, gdyby do niego doszło.
Podczas zakupu należy się upewnić, że do urządzenia jest dołączona karta z danymi technicznymi, które spełniają standard EN 365:2004 oraz że jest ona wypełniona i uzupełniana przez użytkownika. W przypadku zagubienia karty należy przestać stosować urządzenie.
MATERIAŁY: Wszystkie materiały wykorzystane przy produkcji i obróbce produktu są antyalergiczne; nie powodują podrażnienia skóry. Bloczki wykonane są z polerowanych lub anodowanych lekkich stopów i stali nierdzewnej. Łożysko kulkowe posiada plastikową osłonę.
NAZWY ELEMENTÓW: Instrukcja użytkowania posługuje się nazwami zgodnie z ryc. 2: 1a) sztywna okładzina, 1b) ruchoma okładzina, 1c) rama, 2) krążek, 3) oś, 4a) łożysko kulkowe, 4b) łożysko samosmarujące, A) górny punkt przyczepienia, B) dolny punkt przyczepienia.
WYTRZYMAŁOŚĆ (tab. 1): W tabeli nr 1 podano obciążenie zrywające (ryc. 9) dla każdego punktu połączenia i rodzaju bloczka. Dopuszczalne obciążenie robocze (WLL – Working Load Limit) to maksymalny ładunek, jaki nie będzie wpływał na działanie łożyska kulkowego i bloczka. Ta informacja może być wygrawerowana w rożnych miejscach, zależnie od rodzaju bloczka. Po każdym użyciu należy sprawdzić, czy grawer pozostał czytelny.
UTRZYMANIE / KONSERWACJA (ryc. 6):
Bloczek należy czyścić wodą i osuszać delikatną szmatką. Należy zwrócić szczególną uwagę na to, aby oś oraz łożysko kulkowe/ samosmarujące zawsze oczyścić z błota, mułu, lodu, śniegu itp. Ruchome elementy należy smarować specjalnie do tego przeznaczonymi substancjami na bazie silikonu (unikając kontaktu tych substancji z częściami tekstylnymi). W razie kontaktu bloczka ze stoną wodą należy go natychmiast wymyć i nasmarować.
Po każdym odpadnięciu należy ZAWSZE WYMIENIĆ produkt, nawet jeżeli nie są widoczne żadne uszczerbki, ponieważ poważne szarpnięcie może znacząco obniżyć wytrzymałość produktu. Może on być ponownie użyty wyłącznie za zgodą producenta, który zastrzega sobie prawo do przeprowadzenia odpowiednich testów przed wydaniem takiej zgody. Wszelkie naprawy muszą być przeprowadzane tylko zgodnie z procedurami przewidzianymi przez producenta. Bloczek, który ma wyraźne oznaki zużycia lub rdzewienia powinien być niezwłocznie WYMIENIONY.
Bloczek, w którym otwieranie/odkręcanie i zamykanie/zakręcanie okładzin i obrotowego zamka są utrudnione powinien być niezwłocznie WYMIENIONY.
Wszystkie naprawy powinny być przeprowadzone przez osobę kompetentną wyznaczoną przez producenta i zgodnie z instrukcjami przedstawionymi przez producenta.
DEZYNFEKCJA: W celu zdezynfekowania powierzchni okładzin należy rozpuścić środek do dezynfekcji zawierający poczwórne sole amonowe w ciepłej wodzie (maksymalnie 20°C). Powierzchnię bloczka i okładzin należy czyścić wilgotną szmatką.
PRZECHOWYWANIE I TRANSPORT: Produkt należy przechowywać w chłodnym, suchym miejscu o dobrej wentylacji, w którym nie ma substancji żrących, powodujących korozję, rozpuszczalników ani źródeł ciepła (maksymalnie 80° C/170 F). Należy unikać kontaktu produktu z innymi ostrymi przedmiotami, które mogłyby go uszkodzić. Przed magazynowaniem należy zawsze dobrze osuszyć przyrząd i unikać przechowywania w miejscu o dużym zasoleniu. Poza powyższymi, nie są wymagane szczególne środki ostrożności dotyczące transportu produktu. Nie należy pozostawiać urządzeń w samochodzie lub innym zamkniętym pomieszczeniu wystawionym na działanie promieni słonecznych.
ŻYWOTNOŚĆ: Nie uwzględniając zużycia i uszkodzeń mechanicznych oraz przy stosowaniu się do niniejszej instrukcji, bloczki EXTRA i TWIN mogą być użytkowane przez 12 lat od daty produkcji i przez 10 lat od daty pierwszego użycia. Żywotność MINI nie jest ściśle ograniczona. W zależności od warunków użytkowania i przechowywania oraz w wyniku określonych zdarzeń może wystąpić konieczność natychmiastowego wycofania produktu z użycia (np. silne odpadnięcie, widoczna ślady zużycia itp.) Dodatkowo na żywotność produktu mogą wpływać różne czynniki, np. częste bądź niewłaściwe użytkowanie, środowisko (wilgotność, niska temperatura, lód), przetarcia, korozja, silne naprężenia i deformacje, działanie ciepła, niewłaściwe przechowywanie itp.
Bloczki (zgodnie z EN 12 278) powinny przynajmniej raz na 12 miesięcy być poddawane okresowym, dokładnym inspekcjom przeprowadzanym przez upoważnione osoby.
UWAGA: Nawet po jednym mocnym szarpnięciu (podczas odpadnięcia itp.) produkt mogą się okazać niezdatne do dalszego użycia.

LATVIEŠU

Lietošanas instrukcija – trīši EN 12 278

Nelietojiet šo produktu pirms lietošanas instrukcijas izlasīšanas un saprašanas.

Šī lietošanas instrukcija satur nepieciešamo informāciju par pareizu trīša lietošanu tā lietošanas jomās: glābšanas darbos, alpīnismā, klinšu kāpšanā, speleoloģijā, Via Ferrata maršrutos, kalnu slēpošanā, brīvajā kāpšanā, darbam augstumā u.c.
Produkti, uz kuriem attiecas šie norādījumi, ir individuālās aizsardzības līdzekļi (IAL), kas paredzētas iekļaušanai individuālās aizsardzības kritiena bloķēšanas sistēmās, piemēram, pie iekares (sistēmas), virves u.c. Pilnā ķermeņa sistēma r vienīgā pieņemamā, ķermeni turošā ierīce, kas var tik lietota kritiena bloķēšanas sistēmā.
Traucējumi, kas var rasties nepareizas ekipējuma lietošanas rezultātā, ir bīstami lietotāja fiziskajai veselībai. Trīšim vienmēr ir jābūt aizvērtam un drošinātam ar karabīni ar aizvērtu aizdares sistēmu lietošanas laikā. Papildus konstrukcijas vai slodze nav pieļaujama.
Pirms trīša un karabīnes lietošanas, lietotājam jābūt atbilstoši apmācītam tehnikās un nepieciešamajos drošības pasākumos. Personas, kas nav atbilstoši apmācītas, vai nespēj izvērtēt situācijas briesmas, kurās tiek lietota šī ierīce, to nedrīkst lietot. Lietotājam jābūt informētam par esošu glābšanas plānu, norādītu darbavietā, ko nepieciešamības gadījumā, pie radušās ārkārtas situācijas, izpildīt. Lai nodrošinātu labu ierīces uzturēšanu un izsekojamību, ir labāk to lietot tikai vienam lietotājam; ja tas nav iespējams, kompetentai personai jāveic produkta pārbaude pirms un pēc tā lietošanas. Ja nepieciešams, jāpieņem drošas un efektīvas glābšanas metodes, ko lietotājs var izmantot, ja nonācis grūtībās, lietojot šo produktu. Vienmēr pārliecinieties, ka lietotāja fiziskais stāvoklis ir tāds, lai ierīce tiktu droši lietota, kā parastas lietošanas laikā, tā ārkārtas situācijās.
Situācijas, kurās ierīci var izmantot nepareizi, ir daudz. Tikai dažas no tām ir iekļautas šajā lietošanas instrukcijā un ir attēlotas ar zīmējumu, kurš ir pārsvītrots (fig. 3, 4, 5).
Tikai lietošanas veidus, kas norādīti ar zīmi „PAREIZI" (CORRECT) ir atļauts pielietot. Jebkāda cita veida lietošana ir **AIZLIEGTA**. Vienmēr pārbaudiet, ka produkti Jūsu ekipējumā ir savstarpēji savietojami un ir saskaņā ar spēkā esošajām piemērojamajām regulām, standartiem un direktīvām. Pārbaudiet arī to, vai sistēma ir pienācīgi savietota un katra sistēmas komponente darbojas, netraucējot citas komponentes darbību.
Kad produkts ir pievienots jebkāda veida kritienu bloķēšanas sistēmā, lai pareizi noregulētu citas komponentes sistēmā un neapdraudētu sistēmas efektivitāti, Jums jāpievērš uzmanība karabīnes garumam. Individuālās aizsardzības līdzekļu lietošana kritienu novēršanai, nekādā veidā neattaisno sevis pakļaušanu jebkāda veida riskam, kas var novest pat pie letālām sekām. Pats lietotājs ir atbildīgs par risku, kuram sevi pakļauj. Ražotājs un izplatītājs neuzņemas nekādu atbildību nepareizas un nepiemērotas produkta lietošanas gadījumā, lai produkta pārveides un labošanas gadījumā, ko veikusi ražotāja neautorizēta persona. Ražotājs uzņemas atbildību tikai par tādu lietošanu, kam šis produkts ir paredzēts, tas nav atbildīgs par sekām, ko rada produkta slikta uzturēšana, un nolaidības gadījumiem, kas var pastiprināt briesmu situāciju, kuras var rasties lietojot šo karabīni. Ražotājs neuzņemas nekādu atbildību par negadījumiem, ievainojumiem vai nāves gadījumiem, kas radušies nepareizas un nepiemērotas produkta lietošanas laikā. Ražotājs neuzņemas nekādu atbildību par situācijām, kurās netiek ievērotas iepriekš minētās instrukcijas. Ražotājs neuzņemas nekādu atbildību par produktiem, kas nodoti tālākai pārdošanai bez lietošanas instrukcijām un tehniskajām kartēm. Ja produkts tiek pārdots ārpus oriģinālās izcelsmes valsts, ir ārkārtīgi svarīgi nodrošināt lietotāja lietošanas instrukciju valodā, kura tiek lietota pārdošanas valstī.
SVARĪGI: Pirms produkta lietošanas, vienmēr pārbaudīt tās stāvokli; nedrīkst būt nekādas nolietojuma pazīmes, rūsējuma, deformācijas vai defektu kopumā. Ja jums rodas jebkādas šaubas, nelietojiet šo karabīni un nekavējoties to nomainiet.
Pārbaudiet, vai visas komponentes sistēmā ir savstarpēji savietojamas un tās atbilst piemērojamajiem standartiem, direktīvām un regulām.
Trīša gultņiem un asij jādarbojas perfekti, lai to nodrošinātu, tiem jābūt adekvāti ieeļļotam. Šis produkts izgatavots lietošanai normālos atmosfēras apstākļos (apstākļi, kurus normāli panes cilvēks).
Pirms katras lietošanas reizes, vienmēr pārliecinieties, ka trīša skrituļi griežas brīvi un nav nolietojušies. Pārliecinieties, ka skrituļi nestrīkējas gar sānu plātnēm. Ievērojiet īpašu piesardzību attiecībā uz enkuru punktu kvalitāti. Pārbaudiet, vai visas ekipējuma daļas sistēmā ir savstarpēji pareizi pozicionētas. Kopā ar trīsi atļauts lietot tikai tekstila materiāla virves. Aizliegts lietot pārmērīgi nolietojušās un pārāk lielas virves. Šādu virvju lietošana var izraisīt papildus berzi. Tas var izraisīt zemāku trīša efektivitāti un ārkārtas stāvokli. Lai savienotu trīšus un enkura punktus atļauts lietot tikai karabīnes ar slēdzošu aizdares mehānismu. Singing Rock rekomendē lietot ovālas formas karabīnes, kas neizraisa asimetrisku slodzi un trīša novirzi. Pirms un pēc katras lietošanas reizes, pārbaudiet, vai visas karabīnes ir pareizi aizvērtas. Pārliecinieties, ka asas šķautnes vai raupjas virsmas nevar nonākt kontaktā ar trīsi vai visu sistēmu.
BRĪDINĀJUMS: Dinamiskas kravas svārstības un dinamiski spēki no celšanas piepūles var palielināt izrietošo spēku uz enkuru vai citiem elementiem sistēmā. Izvairieties no pārslodzes. Kad vairākas karabīnes ir iestiprinātas trīša augšējā stiprinājuma punktā, regulāri pārbaudiet to pozīciju un savstarpējo novietojumu, lai neveidotos jebkāda veida papildus slodze. Karabīņu muftas nedrīkst būt kontaktā ar citām muftām, karabīnēm vai apkārtējiem elementiem! Šāda veida kontakts var izraisīt papildus slodzi, kas ievērojami samazina sistēmas izturību.
ENKURI: Izmantojiet tikai enkurus, kas atbilst EN 795 standartam ar minimālo slodzes izturību 10 kN. Enkura punkta pozīcija un augstums no zemes ir jāaprēķina, ņemot vērā iespējamo kritienu, ņemot vērā virves un virvei piestiprināto ierīču garumu, jebkāda veida bīstamos šķēršļus un 'šūpošanās' efekta iespējamību. Darbs jāveic tādā veidā, lai samazinātu gan potenciālo kritienu, gan potenciālo kritiena distanci. Pārliecinieties, ka kopā ar produktu ir nodrošināta tā tehniskās identifikācijas un kontroles karte, kas atbilst EN 365:2004 standartam. Ja šādas karte nav atrodama, nelietojiet šo ierīci
MATERIĀLI: Visi izmantotie materiāli un pārklājumi ir nealerģiski; tie nerada ādas kairinājumu vai jūtīgumu. Trīši izgatavoti no pulēta vai anodizēta vieglmetāla un pulēta nerūsējošā tērauda. Lodīšu gultņi ietver plastmasas aizsargu.
SASTĀVDAĻAS: Lietošanas instrukcija ietver nomenklatūras saskaņā ar attēlu 2: 1a) Fiksētas sānu plātnes, 1b) Brīvas sānu plātnes, 1c) Rāmis, 2) Skrituļi, 3) Ass, 4a) Lodīšu gultņi, 4b) Pašeļļojoši gultņi, A) Augšējais stiprinājuma punkts, B) Apakšējais stiprinājuma punkts.
IZTURĪBA (tab.1): tabulā norādīta pārrāvuma slodze (fig. 9) katram savienojuma punktam un trīša tipam. Darba slodzes limita (WLL) vērtība ir maksimālā slodze, kas neietekmēs lodīšu gultņu un trīša darbību. Šī informācija var būt iegravēta dažādās vietās, atkarībā no trīša tipa. Pārbaudiet šo marķējumu salasāmību pēc katras lietošanas reizes.
UZTURĒŠANA (fig. 6): Tīriet trīsi ar mīkstu ūdeni un nožāvējiet ar neabrazīvu drānu. Pievērsiet īpašu uzmanību asij un lodīšu / pašeļļojošajiem gultņiem – tiem jābūt brīvai no netīrumiem (augsne, dubļi, grants u.c.), sniega vai ledus. IEEĻĻOJIET trīša kustīgās daļas ar speciālu silikona bāzes eļļu (pārliecinieties, lai eļļa nenonāk kontaktā ar tekstila daļām). Ja karabīne nonāk kontaktā ar sālsūdeni, nekavējoties nomazgājiet un ieeļļojiet to.
VIENMĒR NOMAINIET produktu pēc kritiena, pat tad, ja nav vizuālu defektu vai bojājumu. Produkta sākotnējā izturība var būt nopietni samazināta. Iespējamajai atkārtai lietošanai jābūt ražotāja autorizētai ar iepriekšēju rakstisku piekrišanu, kas patur tiesības veikt pienācīgus izmeklējumus un pārbaudes. Jebkādus labojumus atļauts veikt tikai saskaņā ar ražotāja kārtību. NOMAINIET trīsi, kas ir nolietojies vai rūsējis. NOMAINIET trīsi, ja sānu plātņu atvēršanas un/vai aizvēršanas darbība vai skrituļa griešanās ir apgrūtināta. Visi nepieciešamie labojami jāveic kompetentai personai, kas ir ražotāja autorizēta, saskaņā ar nodrošināto instrukciju.
DEZINFEKCIJA: Sānu plātņu virsmas dezinficēšanai izšķīdiniet dezinfekcijas līdzekli, kas satur četrvērtīgos amonija sāļus siltā ūdenī (maks. 20`C). Nomazgājiet trīša virsmu un sānu plātnes ar mitru drānu.
GLABĀŠANA UN TRANSPORTĒŠANA: Glabājiet produktu vēsā, sausā, labi ventilētā vietā. Glabāšanas vietā nedrīkst būt kodīgas vai šķīdinātāja vielas, vai siltuma avoti (Max. 80C / 170' F).
Produkts nedrīkst nonākt kontaktā ar asiem objektiem, kas varētu to sabojāt. Nekad neglabājiet produktu pirms pilnīgas tā nožāvēšanas, un izvairieties no tā uzglabāšanas vietās ar augstu sāls koncentrāciju. Izņemto iepriekš minētos norādījumus, nav jāveic citi piesardzības pasākumi produkta transportēšanas laikā. Izvairieties no ekipējuma atstāšanas mašīnā vai slēgtā vietā, kas pakļauta saules iedarbībai.
DZĪVES ILGUMS: Neņemot vērā nolietojumu, mehāniskos bojājumus, un ievērojot šajā instrukcijā noteiktos lietošanas nosacījumus, tekstilmateriāls var tikt lietots 12 gadus no tā izgatavošanas datuma un 10 gadus no pirmās lietošanas reizes datuma (EXTRA, TWIN). MINI kalpošanas laiks nav stingri ierobežots
Atkarībā no produkta stāvokļa un vēstures, var būt nepieciešamība nekavējoties pārtraukt tā lietošanu (piemēram, pēc smaga kritiena, redzami bojājumi u.c.). Šī produkta dzīves ilgumu var ietekmēt vairāki faktori, kā piemēram: bieža vai nepiemērota lietošana, lietošanas vide (mitrums, aukstums, ledus), nolietojums, rūsa, nopietna piepūle ar relatīvu deformāciju, pakļaušana siltuma avotiem, nepiemērota uzglabāšana u.c.
Trīšiem (EN 12 278) nepieciešama periodiska pārbaude, ko veic autorizēta persona vismaz reizi 12 mēnešos.
BRĪDINĀJUMS: Ņemiet vērā, ka pēc viena ārkārtas notikuma, Jūsu ekipējums var kļūt nepiemērots tālākai lietošanai.

РОССИЯ

Инструкция по эксплуатации блоков-роликов согласно стандарта EN 12 278

Не рекомендуется использовать данное снаряжение, не прочитав внимательно данную инструкцию.

Инструкция содержит всю необходимую информацию по правильному и безопасному использованию блоков-роликов в различных видах активности, таких как альпинизм, спелеология, горные лыжи, каньонинг, спасательные операции, работа на высоте и проч.
Устройства, описываемые в этой инструкции, являются средствами индивидуальной безопасности, и рассчитаны на то, что будут использоваться как части страховочной системы при работе на высоте вместе с привязями, веревками и т.д. При возможности падения и динамических нагрузок на систему, необходимо использовать полную страховочную привязь.
Блоки-ролики должны быть всегда правильно установлены на веревку, закрыты и зафиксированы карабинами. Использование любых дополнительных устройств в данном случае не рекомендуется. Перед использованием блоков-роликов необходима тщательная отработка соответствующих технических приемов. Пользователь должен знать все требования безопасности при работе в данном месте.
Для правильного и безопасного использования всегда проверяйте состояние устройств перед началом работы. Так же., необходимо продумывать способ эвакуации и оказания помощи пользователю во время работы.
Устройства могут использоваться неправильно огромным количеством вариантов. На рисунках изображены лишь некоторые из них, и они отмечены крестом, перечеркивающим рисунок. (Рис 3,4,5)
Устройство можно использовать только так, как показано на варианте, отмеченным как "ПРАВИЛЬНЫЙ". Все остальные варианты запрещены.
Всегда проверяйте, соответствует ли все важе снаряжение требуемым стандартам безопасности, и подходят ли различные элементы друг к другу. Если устройство участвует в страховочной системе, на которую возможен динамический рывок, чтобы все компоненты работали правильно, необходимо учитывать размеры самомго устройства. При неправильном использовании экипировка не сможет обеспечить безопасность пользователя, и, в таком случае, все риски ложатся на него самого. Производитель и продавец не могут в таком случае нести никакой ответственности за возможные инцеденты. Это так же верно в случае самостоятельного усовершенствования устройства. Производитель гарантирует правильную работу устройства только в случае правильного использования, и не отвечает за опасные ситуации, вызванные некомпетентностью пользователей.
ВАЖНО: Перед использованием всегда проверяйте состояние устройства, не допускается наличие повреждений, глкбоких царапин, трещин, коррозии, деформаций и прочих подобных эффектов. Если подобное присутствует, скорее всего устройство необходимо заменить немедленно. Проверьте соответствие элементов системы друг другу. Подшипники и оси роликов должны работать мягко, для этого иногда их рекомендуется смазывать. Устройства разработаны для использования в нормальных атмосферных условиях.
Перед каждым использованием убедитесь, что ролики легко двикаются на оси и не заклинены. Проверьте, не возникает ли трение с внутренней стороны щечек. Особенно следитет за качество точек страховки. Проверьте, правильно ли все элементы расположены друг относительно друга. В роликах допустимо использование только веревок из текстиля. Сильно изношенные, а так же веревки не подходящего диаметра запрещены для использования в устройствах, так как из-за повышенного трения могут быть причиной не правильной работы. Проверьте, все ли карабины замуфтованы, и отсутсвуют ли острые грани, о которые система может быть повреждена.
ВНИМАНИЕ: Динамические нагрузки при передвижении или подъеме грузов могут значительно увеличить нагрузку на основные точки страховки и другие элементы системы. Старайтесь этого избегать. Проверяйте положение карабина (или карабинов)в ролике. Неправильное положение может создать опасную ситуацию во время работы.
Точки страховки: Используйте только те точки, которые удовлетворяют стандарту **EN 795** с минимальной нагрузкой в 10 kN.
Расположение точек толжно учитывать возможность срува, и учитывать длину веревки и все прочих компонентов системы. Необходимо минимизировать глубину возможного падения.
Проверьте, что к устройству прилагается карта проверки снаряжения по стандарту EN 365:2004. Она должна регулярно заполняться пользователем. Без нее использование устройства не рекомендуется.
МАТЕРИАЛЫ: Все материалы и компоненты антиаллергенны, они не оказывают воздействие на кожу. Блоки-ролики изготовлены из полированного или анодированного легкого сплава или стали. В конструкции подшипников есть пластиковая заглушка.
ХРАНЕНИЕ: Храните изделия в прохладном, вентилируемом помещении, не допускайте контакта с аггрессивными средами и растворителями.
СРОК СЛУЖБЫ: Срок службы изделий, при правильном и аккуратном использовании, составляет 12 лет с момента производства или 10 лет с момента первого использования.
В случае срывов и прочих экстремальных ситуаций устройство необходимо заменить в любом случае.
Согласно (EN 12 278) устройчтва должны проходить ежегодную проверку аттестованым персоналом.

TAB. 1

	TWIN	EXTRA	MINI
product code / kód produktu	K0042	K0041	K0040
model name / jméno modelu	TWIN	EXTRA	MINI
weight / hmotnost [g]	432	256	87
dimensions / rozměry [mm]	138x88x54	114x88x32	81x45x36
break load / max. zatížení [kN]	36 kN/4x9 kN	32 kN/2x16 kN	22 kN
Working Load Limit / max. pracovní zatížení [kN]	4x3 kN	2x3 kN	-
point (B)max load[kN] / pevnost spod. oka (B)	12	-	-
bearing type / druh ložiska	ball bearing kuličkové	ball bearing kuličkové	self lubricating kluzné
max rope diam. / max. průměr lana [mm]	13	13	13

FIG. 6

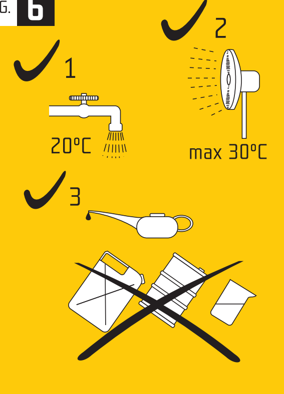

FIG. 7

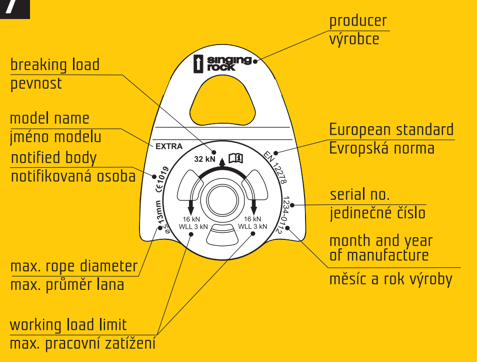

FIG. 8 Working Load Limit

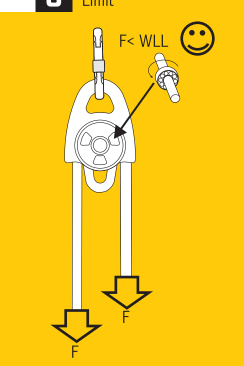

FIG. 9 Breaking load

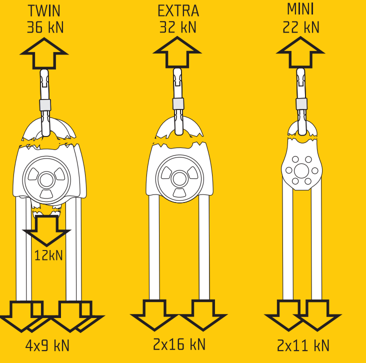

FIG. 10
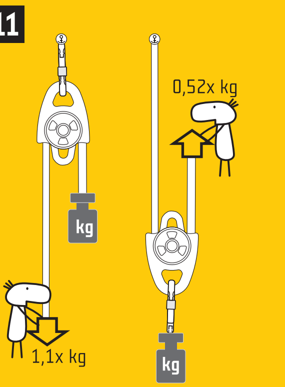
FIG. 11